HAMMER CASTER

1/10 以下。

従来の汎用ゴム車輪やウレタン車輪と比べた、金属の切粉が刺さる量です。

切りくずに強い 特殊ゴム車輪 XRZ

※写真はイメージです。

耐切りくず車輪

切削工場などで効果を発揮する切りくずの刺さりにくい特殊ゴム車輪です。

耐油性ゴム採用

切削油にも強い耐油性ゴムを採用し、硬質車輪にないソフトな走行を実現。
（ウラ面 ※1 を参照ください）

ラジアルボールベアリング入り

車輪の軸受部にラジアルボールベアリングを採用し走行性能も抜群。

新製品

特殊ゴム車輪付キャスター

HAMMER CASTER

旋回式 ・ 旋回式ストッパー付

RoHS適合品をご用命の際は下記セールスブランチへお問合わせくださ

420J

420J-XRZ 100mm

413J

413J-XRZ 150mm

419S-XRZ 200mm

400S

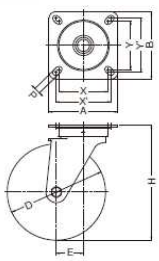

419S

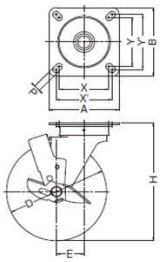

商品記号 品番・品種		車種	車輪径(mm)	許容荷重 1個(daN)	車輪構成	取付高 Hmm	取付座 A×Bmm	取付寸法 X×Ymm (X'×Y')mm	取付穴径 Pmm	偏心 Emm	旋回半径 mm	車巾 mm
420 J 413 J	-	XRZ	100	140	鉄板ホイール ゴム巻車輪 ラジアルボールベアリング入 ※特殊ゴム車輪	140	100×100	70×70 (80×80)	11	35.0	86 97	32
420 J 413 J	-	XRZ	150	220	鉄板ホイール ゴム巻車輪 ラジアルボールベアリング入 ※特殊ゴム車輪	199	120×120	90×90 (100×100)	11	41.0	118	40
400 S 419 S	-	XRZ	200	220	鉄板ホイール ゴム巻車輪 ラジアルボールベアリング入 ※特殊ゴム車輪	240 (250※2)	140×140	100×100 (112×112)	13	55.0	157	46

固定式

RoHS適合品をご用命の際は下記セールスブランチへお問合わせくださ

420JR

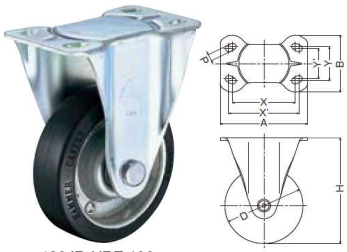

420JR-XRZ 100mm

420JRP

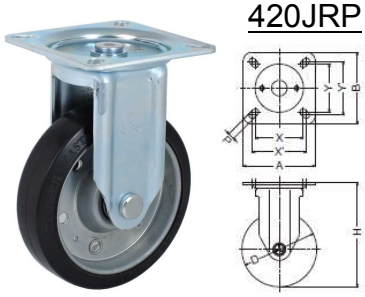

420JRP-XRZ 150mm

400SR

400SR-XRZ 200mm

400SRP

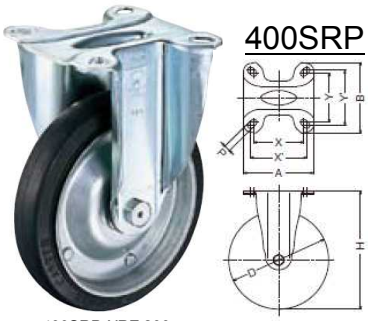

400SRP-XRZ 200mm

商品記号 品番・品種		車種	車輪径(mm)	許容荷重 1個(daN)	車輪構成	取付高 Hmm	取付座 A×Bmm	取付寸法 X×Ymm (X'×Y')mm	取付穴径 Pmm	車巾 mm
420 JR 420 JRP	-	XRZ	100	140	鉄板ホイール ゴム巻車輪 ラジアルボールベアリング入 ※特殊ゴム車輪	140	110×78 100×100	80×45 70×70 (80×80)	11	32
420 JR 420 JRP	-	XRZ	150	220	鉄板ホイール ゴム巻車輪 ラジアルボールベアリング入 ※特殊ゴム車輪	199	140×94 120×120	100×56 (112×50) 90×90 (100×100)	11	40
400 SR 400 SRP	-	XRZ	200	220	鉄板ホイール ゴム巻車輪 ラジアルボールベアリング入 ※特殊ゴム車輪	240 (250※2)	150×105 140×144	112×63 (119×56) 100×100 (112×112)	13	46

- 金属切削工場などに飛散する切りくずが刺さり難い特殊ゴム車輪を採用したキャスターです。
- 耐油性に優れたゴムを採用することで、切削油に触れる環境でもご使用いただけます。※1
- 硬質車輪にはない適度なゴム弾性によりスムーズに走行することが可能です。
- 車輪軸受部はラジアルボールベアリング入りで車輪サイズは100mm・150mm・200mmの3種類をご用意しています。
- 特殊ゴム車輪【XRZ】は他シリーズ金具への取付けも可能です。

※1 オイルの種類によっては長期使用できない場合がございます。

※2 取付高(Hmm)250mmも製作できます。

固定式420JR・420JRPにはストッパー付きもございます。

株式会社 ハンマーキャスターセールス

詳細は下記セールスブランチへお問い合わせください。

東京支店
〒105-0004 東京都港区新橋六丁目5番4号
TEL 03-3434-2941 FAX 03-3434-2615

静岡営業所
〒422-8036 静岡市駿河区敷地一丁目3番22号
TEL 054-237-5409 FAX 054-237-0756

名古屋支店
〒462-0038 名古屋市北区稚児宮通一丁目45番地
TEL 052-915-1020 FAX 052-911-0420

金沢営業所
〒921-8001 金沢市高畠三丁目15番地
TEL 076-292-0315 FAX 076-292-0313

大阪支店
〒578-0964 東大阪市新庄西10番35号
TEL 06-6746-3930 FAX 06-6746-3943

岡山営業所
〒700-0922 岡山市北区東古松南町7番23号
TEL 086-226-2660 FAX 086-226-2664

広島支店
〒733-0842 広島市西区井口五丁目20番2号
TEL 082-277-2935 FAX 082-277-2936

福岡支店
〒812-0006 福岡市博多区上牟田一丁目26番16号
TEL 092-472-5655 FAX 092-474-2736

15.03 HC KT